Grafy - działania w zakresie 30

1) Ania kupiła 10 lizaków i 4 batony. Od babci dostała 2 cukierki. Ile słodyczy ma teraz Ania?

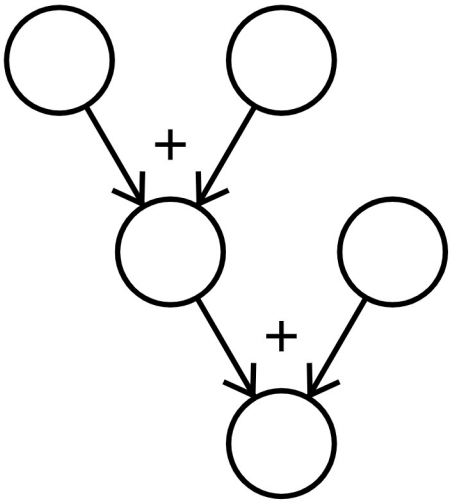

Odp.

2) Książka ma 30 stron. Kuba przeczytał już 9 stron. Ile stron ma do przeczytania?

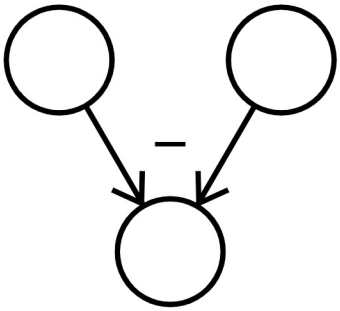

Odp.

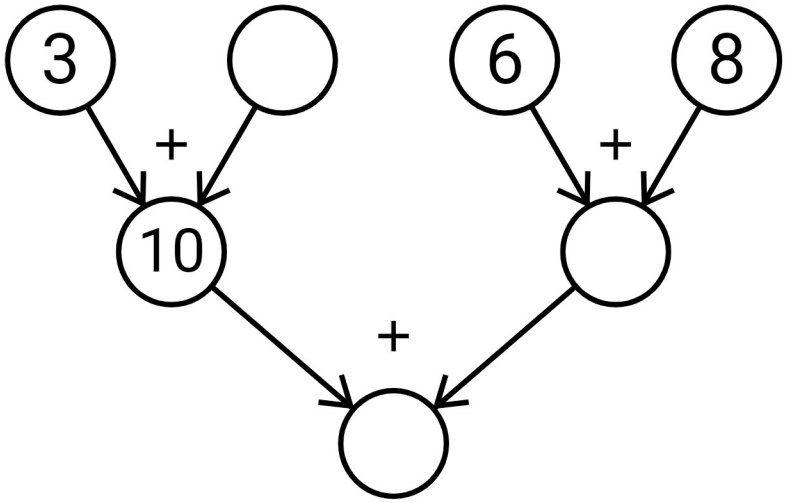

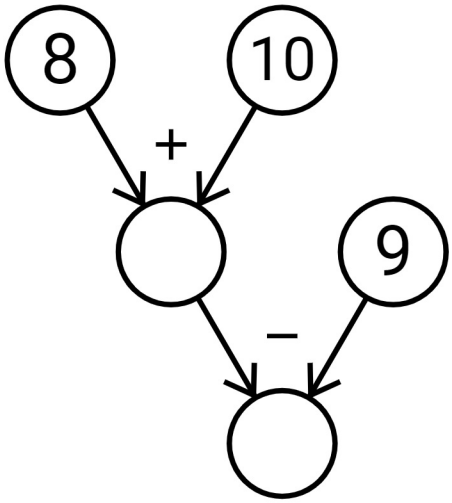

Arkusz stworzony za pomocą generatora arkuszy w serwisie SuperKid.pl. Za treść arkusza serwis SuperKid.pl nie odpowiada.